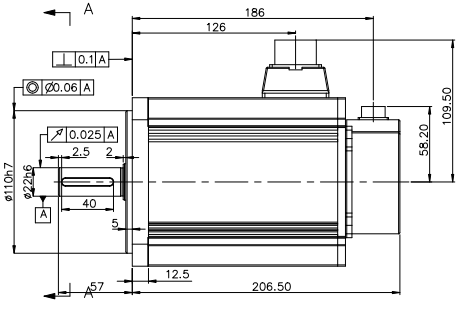

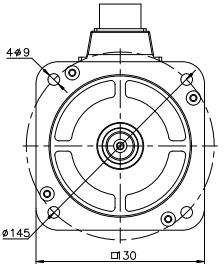

A-A
1.2 : 1

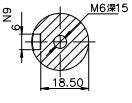

									无锡信捷
标记处数	分区	更改文件号	签字	日期					外形尺寸图
设 计			标准化		阶段标记	阶段标记	重量	比例	
			校 对				7.008Kg	2	MS5G-130STE-TL10025BZ-22P4-S01
审 核									
工 艺			批 准		共	张	第	张	